Руководство по эксплуатации
для OptiCross 19

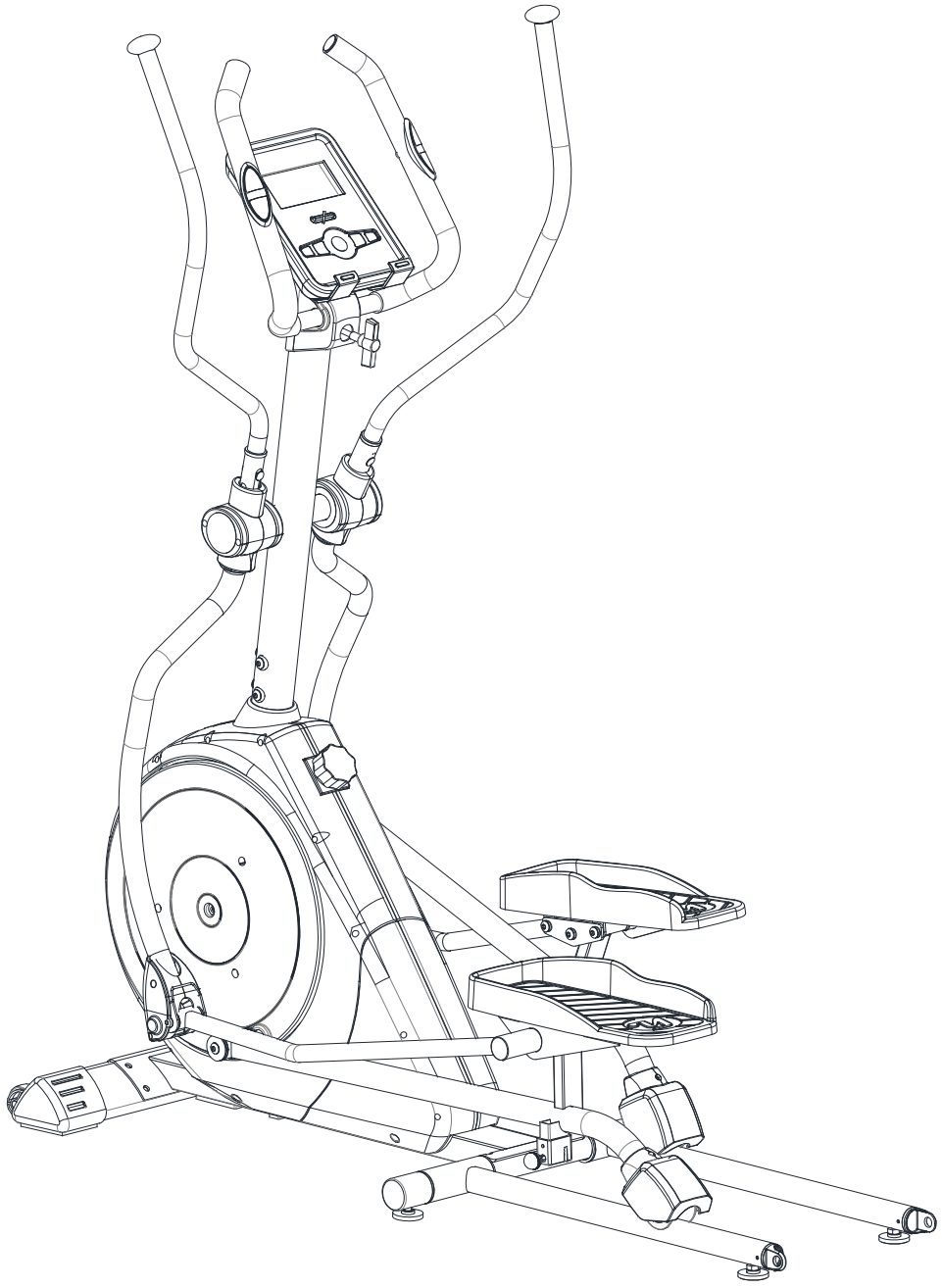

OPTIMA FITNESS

ПРАВИЛА ТЕХНИКИ БЕЗОПАСНОСТИ

1. Проконсультируйтесь с врачом перед началом любой программы упражнений. Рекомендуется пройти полный медицинский осмотр.
2. Занимайтесь на рекомендуемом уровне упражнений, не перенапрягайтесь. Если вы почувствовали какую-либо боль или дискомфорт, немедленно прекратите упражнение и проконсультируйтесь с врачом.
3. Используйте устройство на твердой, ровной поверхности, с какой-либо защитой пола или ковром. В целях безопасности, вокруг оборудования должно быть по крайней мере 0,5 метра свободного пространства.
4. Не позволяйте детям играть с оборудованием или в непосредственной близости.
5. Держите руки подальше от любых движущихся частей.
6. Проверьте эллиптический тренажер перед началом упражнения; убедитесь, что все части закреплены и что гайки, болты, педали и наклонные штанги были правильно затянуты до использования.
7. Надевайте соответствующую одежду и обувь для занятий.
8. Не используйте свободную одежду.
9. Не надевайте обувь с кожаной подошвой или обувь с высокими каблуками.
10 Это устройство было протестировано и соответствует стандарту EN957 Подкласс HB, применяемому только для бытового использования. Торможение не зависит от скорости.

ВАЖНО

1. Прежде чем приступить к сборке оборудования, внимательно прочитайте инструкции.
2. Извлеките все детали из картонной упаковки и сверьте их со списком деталей, чтобы удостовериться, что
ничего не потеряно.
3. Не убирайте далеко картонную упаковку, пока эллиптический тренажер не будет полностью собран.
4. Всегда используйте устройство в соответствии с инструкциями. Если вы обнаружили какой-либо неисправный
компонент при сборке или проверке оборудования или, если вы услышали посторонний шум во время тренировки, то сразу остановитесь. Не используйте устройство до тех пор, пока проблема не будет решена.

Разминочные упражнения

Успешная программа тренировки состоит из разминки, аэробных упражнений и остывания. Проводите такие тренировки по крайней мере два, а лучше три раза в неделю, оставляя день для отдыха между тренировками. Через несколько месяцев, вы можете увеличить количество тренировок до четырех или пяти раз в неделю.
Разминка является важной частью вашей тренировки и с нее следует начинать каждое занятие. Она готовит ваше тело к более активным упражнениям, разогревая и растягивая мышцы, увеличивая ваше кровообращение и частоту пульса и доставляя больше кислорода к мышцам. В конце тренировки повторите эти упражнения, чтобы уменьшить боль в мышцах. Мы предлагаем следующую разминку и упражнения для остывания:

Растяжка

Сядьте на пол, подошвы ног вместе, колени врозь. Подтянитеступни как можно ближе к паху, насколько это возможно. Мягко нажимайте на колени по направлению к полу.Задержитесь на 15 секунд.

Растягивание подколенного сухожилия

Сядьте на пол, вытянув правую ногу. Прижмите подошву левой ноги к правой внутренней поверхности бедра.Потянитесь к носку, насколько это возможно.
Задержитесь на 15 секунд. Расслабьтесь и повторите с левой выпрямленной ногой.

Поверните голову вправо на одну секунду, растягивая левую сторону шеи. Затем запрокиньте голову назад на одну секунду, тяните подбородок к потолку, оставив рот открытым. Поверните голову влево на одну секунду и в конце опустите голову на грудь на одну секунду.

Подъем плеч

Поднимите правое плечо к уху на один счет. Затем
поднимите левое плеча на другой счет, одновременно опуская правое плечо.

Обопритесь на стену, поставив левую ногу впереди правой и вытянув руки вперед. Сохраняйте правую ногу прямой, а левую ступню прижатой к полу; затем согните левую ногу и наклонитесь вперед, перемещая бедра к стене. Удерживайте такое положение, затем повторите с другой ногой в течение 15 секунд.

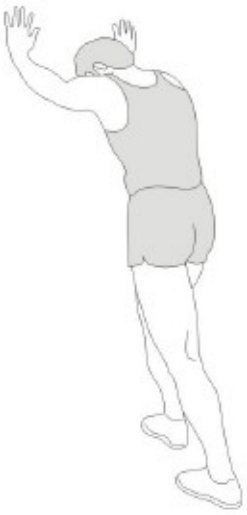

Касание пальцев ног

Медленно наклонитесь вперед, сгибаясь в талии, держа спину и плечи расслабленными, дотягиваясь к пальцам ног. Наклонитесь вниз настолько глубоко, насколько вы можете и удерживайте положение в течение 15 секунд.

Боковые растягивания

Поднимите руки ладонями вверх через стороны до тех пор, пока они не окажутся над головой. Потяните правую руку вверх к потолку настолько высоко, насколько сможете в течение одной секунды.Почувствуйте растяжение правой стороны. Повторите это действие с левой рукой.

3. Фаза остывания
Эта фаза позволяет сердечно-сосудистой и мышечной системам расслабиться. Она состоит из повторения разминочных упражнений, то есть снижает ритм и продолжается в течение примерно 5 минут. Повторяйте растягивающие
упражнения, но помните о том, чтобы не перенапрячь мышцы.В конце концов, ваши тренировки должны стать дольше и интенсивнее. Желательно заниматься по крайней мере три дня в неделю, через день.

Тонус мышц
Вы должны выбрать высокий уровень нагрузки, чтобы держать мышцы в тонусе во время упражнений. Это может повлечь повышенную нагрузку
на мышцы ног, поэтому будет разумным сократить время упражнения. Если вы хотите улучшить свое общее физическое состояние, то вы должны изменить программу тренировок. Делайте разминку и упражнения для остывания в нормальном режиме, но в конце фазы занятий увеличьте уровень нагрузки для того, чтобы ваши ноги работали больше. Вы должны снизить скорость, чтобы сохранить частоту сердцебиения в пределах допустимого диапазона.

Потеря веса
В этом случае важным фактором является выполненный объем работы. Чем интенсивнее и дольше тренировка, тем большее количество калорий сжигается. Даже при том, что вы делаете ту же работу, что и для улучшения физического состояния, цель занятий изменилась.

ОБЩИЕ ИНСТРУКЦИИ

Внимательно прочитайте все инструкции, содержащиеся в данном руководстве. Они предоставляет вам важную информацию о сборке, безопасности и использовании тренажера.

1. Это устройство разработано для домашнего использования. Максимальный вес 120 кг.
2. Держите руки подальше от любых движущихся частей.
3. Родители и/или лица, ответственные за детей всегда должны принимать во внимание их любопытство, так как оно часто может привести к опасным ситуациям и поведение, которое может привести к несчастным случаям.
4. Владелец несет ответственность за то, чтобы любой, кто использует тренажер, был должным образом проинформирован о необходимых мерах предосторожности.
5. Одновременно устройство может использоваться только одним человеком.
6. Используйте соответствующую одежду и обувь.

ОБСЛУЖИВАНИЕ

ПОСЛЕ КАЖДОГО ИСПОЛЬЗОВАНИЯ (ЕЖЕДНЕВНО)
Выключите тренажер, отсоединив кабель питания от розетки.
• Протрите тренажер влажной тряпкой. Никогда не используйте растворители, так как вы можете повредить тренажер.
• Проверьте кабель питания. Если кабель питания поврежден, свяжитесь со своим местным представителем.
• Убедитесь, что кабель питания не находится под тренажером или в каком-либо другом месте, где он может бытьпередавлен или перерезан.

ЕЖЕНЕДЕЛЬНО
Очистите тренажер, выполнив следующие действия:
• Отключите тренажер.
• Переместите тренажер в отдаленное место.
• Протрите или пропылесосьте пыль и другую грязь под тренажером, которая могла там собраться.
• Верните тренажер в прежнее положение.
ЕЖЕМЕСЯЧНО
• Осмотрите все сборочные болты и педали тренажера на предмет должной степени затяжки.

ПОИСК И УСТРАНЕНИЕ НЕИСПРАВНОСТЕЙ

ПРОБЛЕМА: Компьютер не загорается.
РЕШЕНИЕ: Проверьте следующее:
• Используется ли правильный адаптер. Используйте только прилагаемый адаптер или адаптер, соответствующий инструкции.
• Не передавлен и не поврежден ли адаптер и правильно ли он подключен к розетке и тренажеру.
• Выключите тренажер и отключите кабель питания. Снимите компьютер и убедитесь, что все подключенияк компьютеру закреплены и не повреждены или пережаты.

ПРОБЛЕМА: Тренажер издает визжащий звук или треск.
РЕШЕНИЕ: Проверьте следующее:
• Находится ли тренажер на ровной поверхности.
• Ослабьте все болты, закрепленные в процессе сборки, смажьте резьбу и снова затяните.

Удостоверьтесь, что у вас есть следующие детали:

A x1

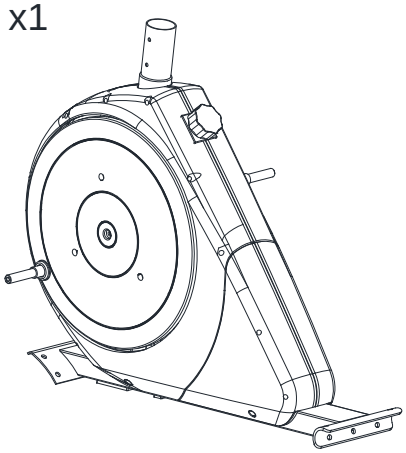

B x1

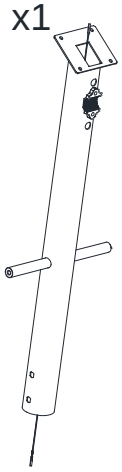

C x1

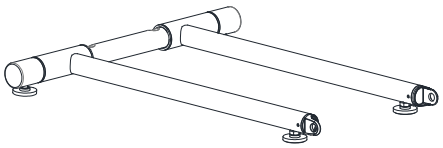

D x1

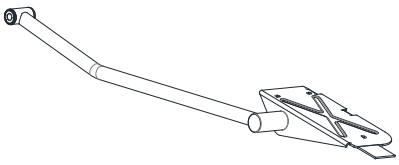

F x1

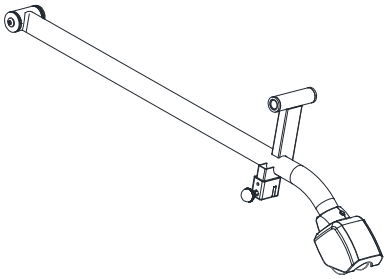

H x1

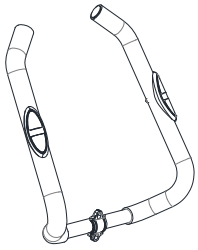

E x1

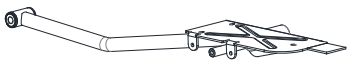

M x2

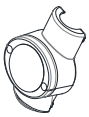

N x2

G x1

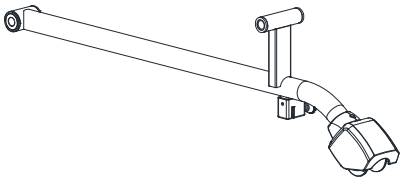

L x1

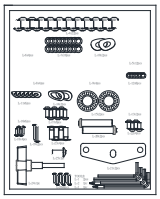

O x2

P x2

I x1

J x1

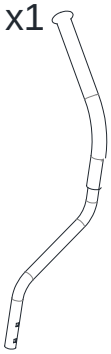

K x1

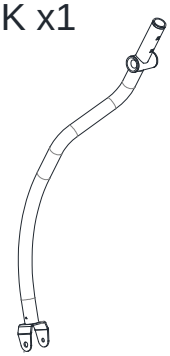

S x1

Q x1

R x1

U x1

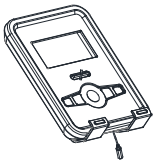

V x1

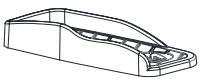

W x1

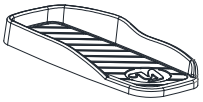

T x1

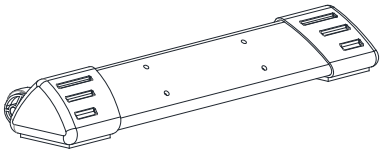

Прозрачная упаковка:

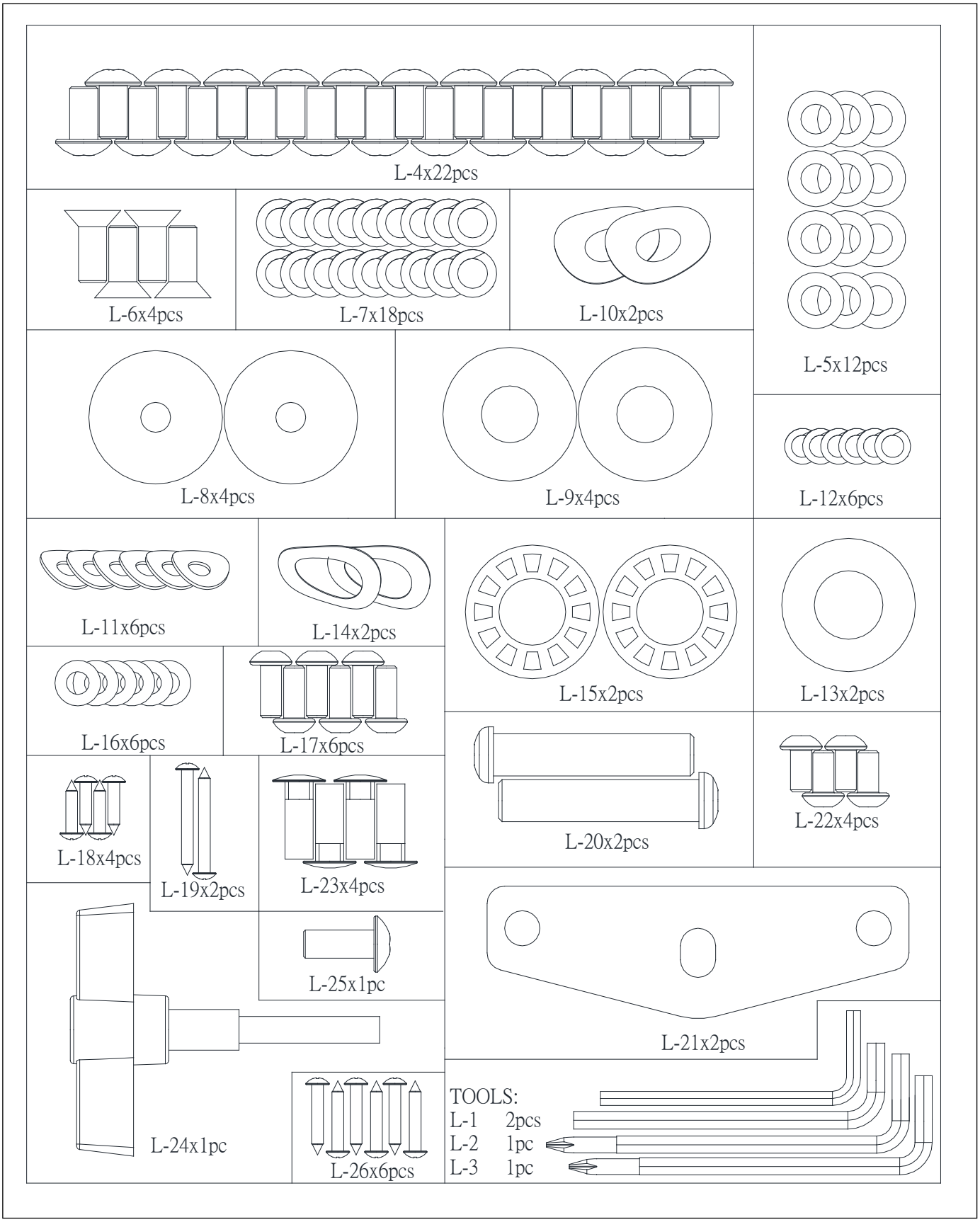

ШАГ 1. Прикрепите передний стабилизатор (T) к Основной раме (A), используя 4 установочных Плоских шайбы(φ8.5) (L-5) и Шестигранный винт(M8*15) (L-4).

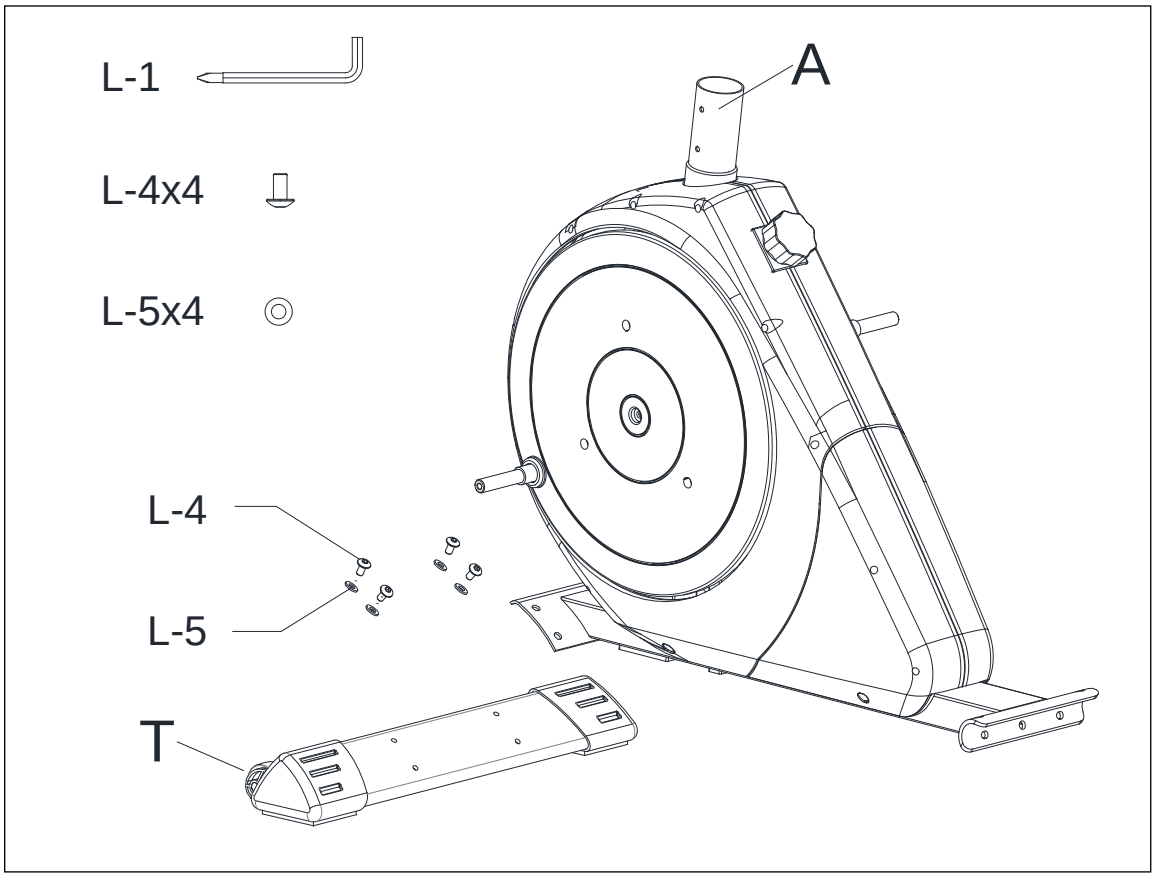

ШАГ 2.Прикрепите Направляющую (C) к Основной раме (A), используя 4 Шестигранный винт (M8x25)(L-6).

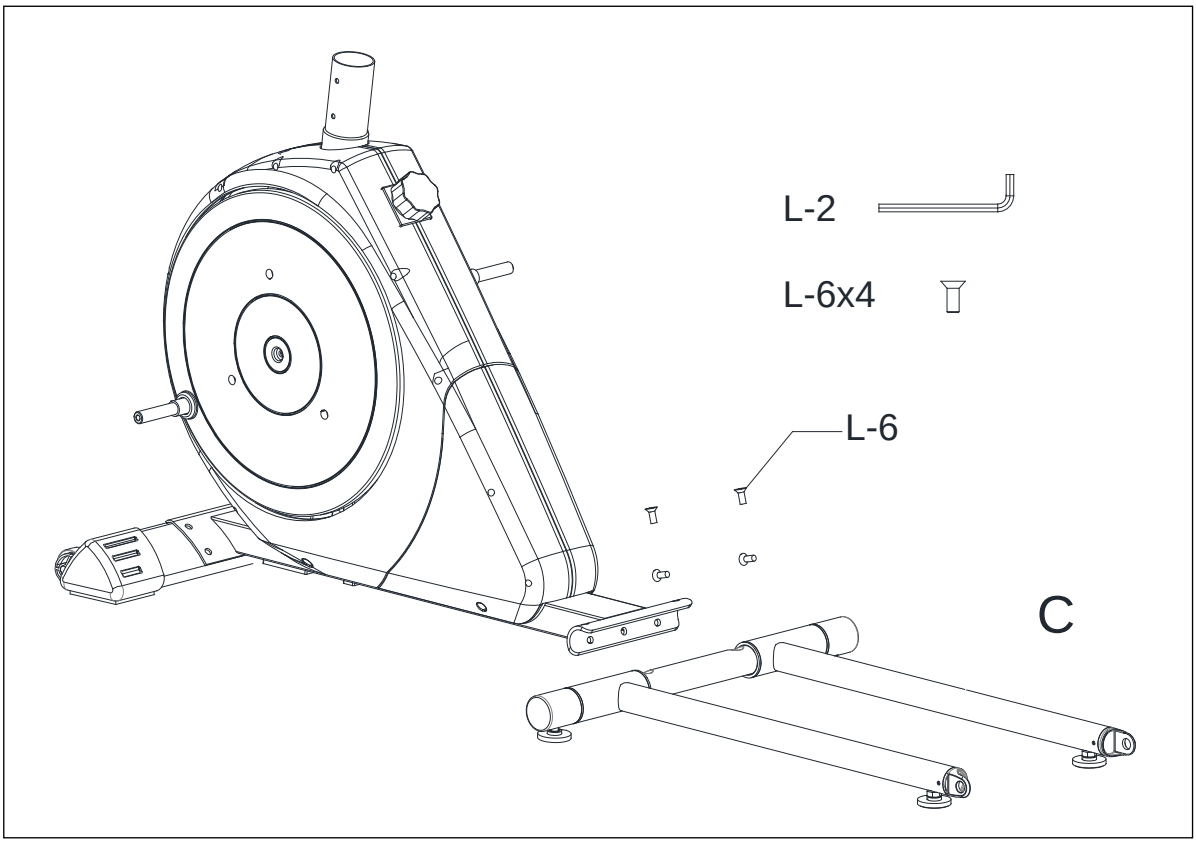

ШАГ 3. Прикрепите Левую опорную трубу педали (F) к Основной раме (A), используя 2*Пластиковые шайбы (φ38.1) (L-9), Волнистую шайбу (φ16.5) (L-10), Шайбу (φ8.4) (L-8), Пружинную шайбу (φ8) (L-7) и Винт (M8*15) (L-4).

Повторите текущую процедуру для завершения сборки правой стороны Правой опорной трубы педали (G).

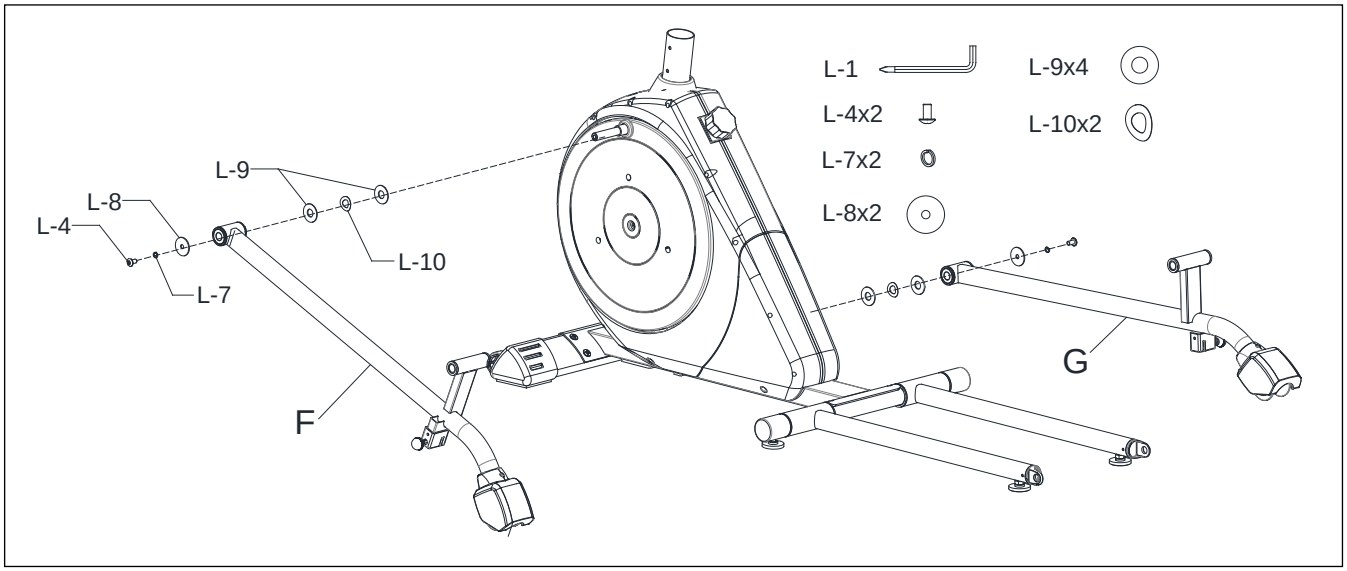

ШАГ 4. Возьмите переднюю трубу (B) и подключите Средний компьютерный провод (B2) к Кабелю двигателя (A14). Прикрепите Переднюю трубу (B) к Основной раме (A), используя 6 установочных Изогнутых шайб (φ8.5) (L-11), Пружинную шайбу (φ8) (L-7) и Винт (M8*15) (L-4).

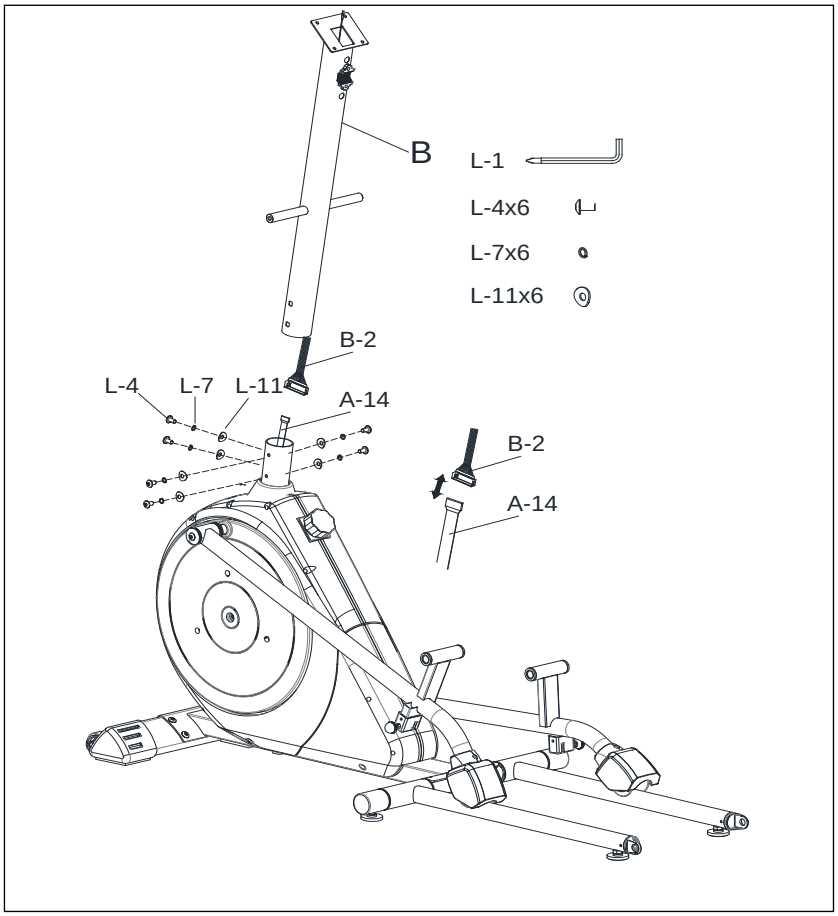

ШАГ 5.Прикрепите Левую качающуюся штангу (K) к Передней стойке (B), используя Втулку (L-15), Волнистую шайбу (φ20*φ30) (L-14), Внутреннюю крышку (N), Пластиковую Шайбу (φ19.5) (L-13), Шайбу (φ8.4) (L-8), Пружинную шайбу (φ8) (L-7) и Винт (M8*15) (L-4).
Повторите текущую процедуру для завершения сборки правой стороны.

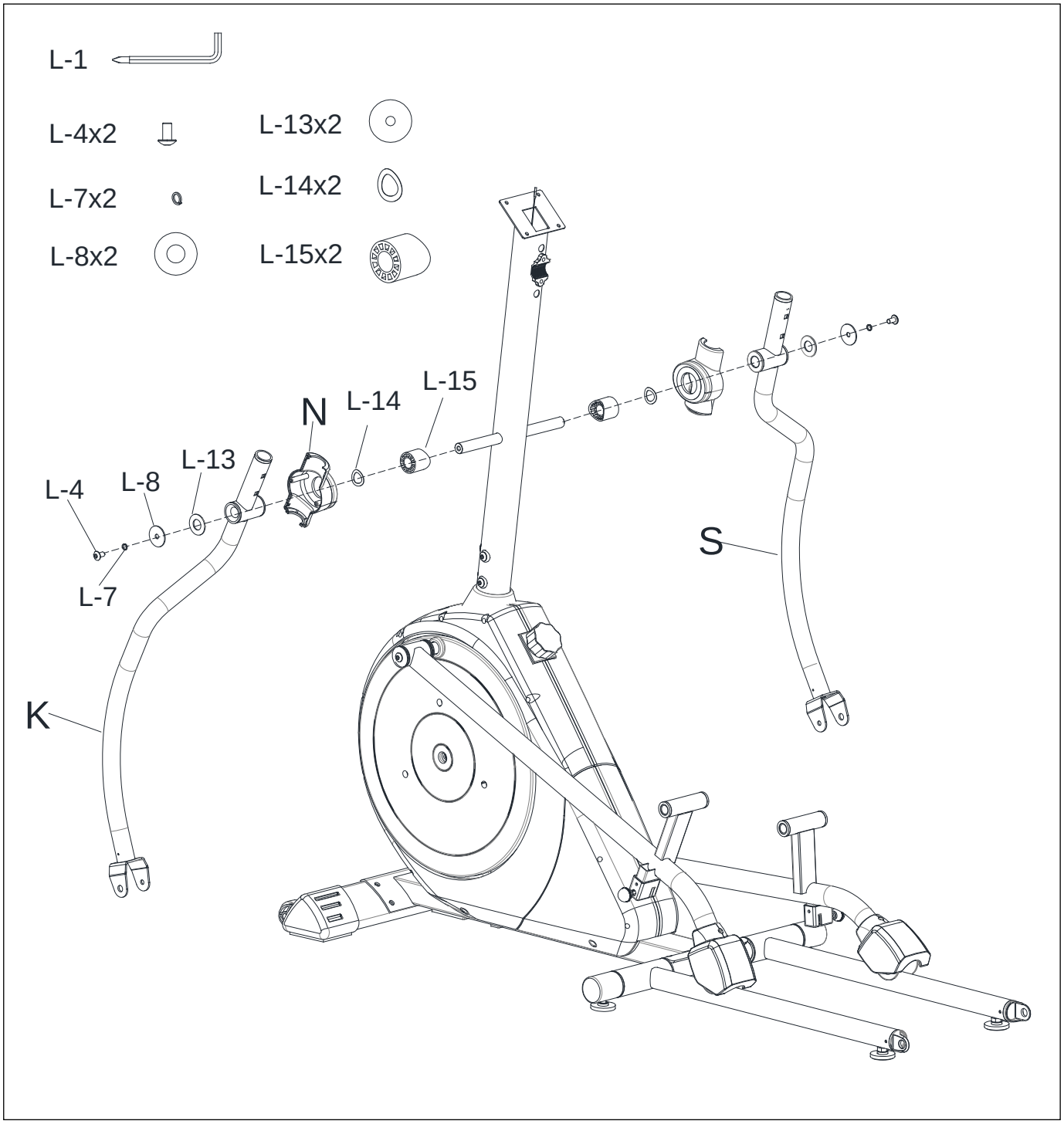

ШАГ 6. Прикрепите Левую и Правую педали (W&V) к Левой и Правой консоли п едалей (D&E), используя 6 установочных Плоских шайб (φ6.5) (L-16), Пружинную шайбу (φ6) (L-12) и Винт (M6*15) (L-17).

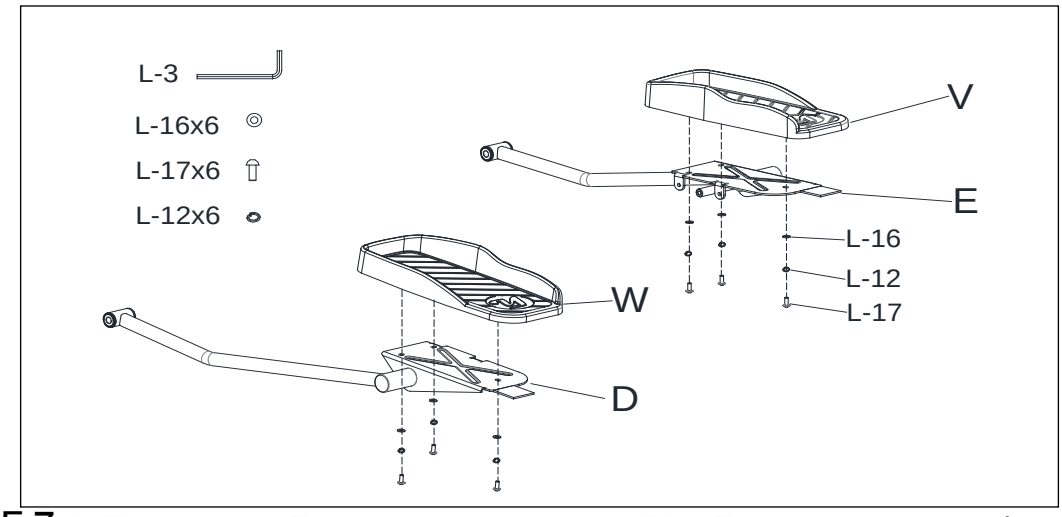

ШАГ 7 1. Прикрепите Левую консоль педали (D) к Левой опорной трубе педали (F), используя 1*Пластину педали (L21), 3*Плоские шайбы (φ8.5) (L-5), 3*Пружинные шайбы (φ8) (L-7) и 3*Винта (M8*15) (L-4).

2. Прикрепите Левую консоль педали (D) к Нижней левой качающейся штанге (K), используя Ось (φ16) (L-20), Плоскую шайбу (φ8.5) (L-5), Пружинную шайбу (φ8) (L-7) и Винт (M8*15) (L-4).

3. Присоедините крышку Нижней качающейся штанги - Л и П (O&P) к Левой консоли педали (D), используя 2*Винта (φ4*15) (L-18) и 1*Винт (φ4*30) (L-19)

Повторите текущую процедуру для завершения сборки правой стороны.

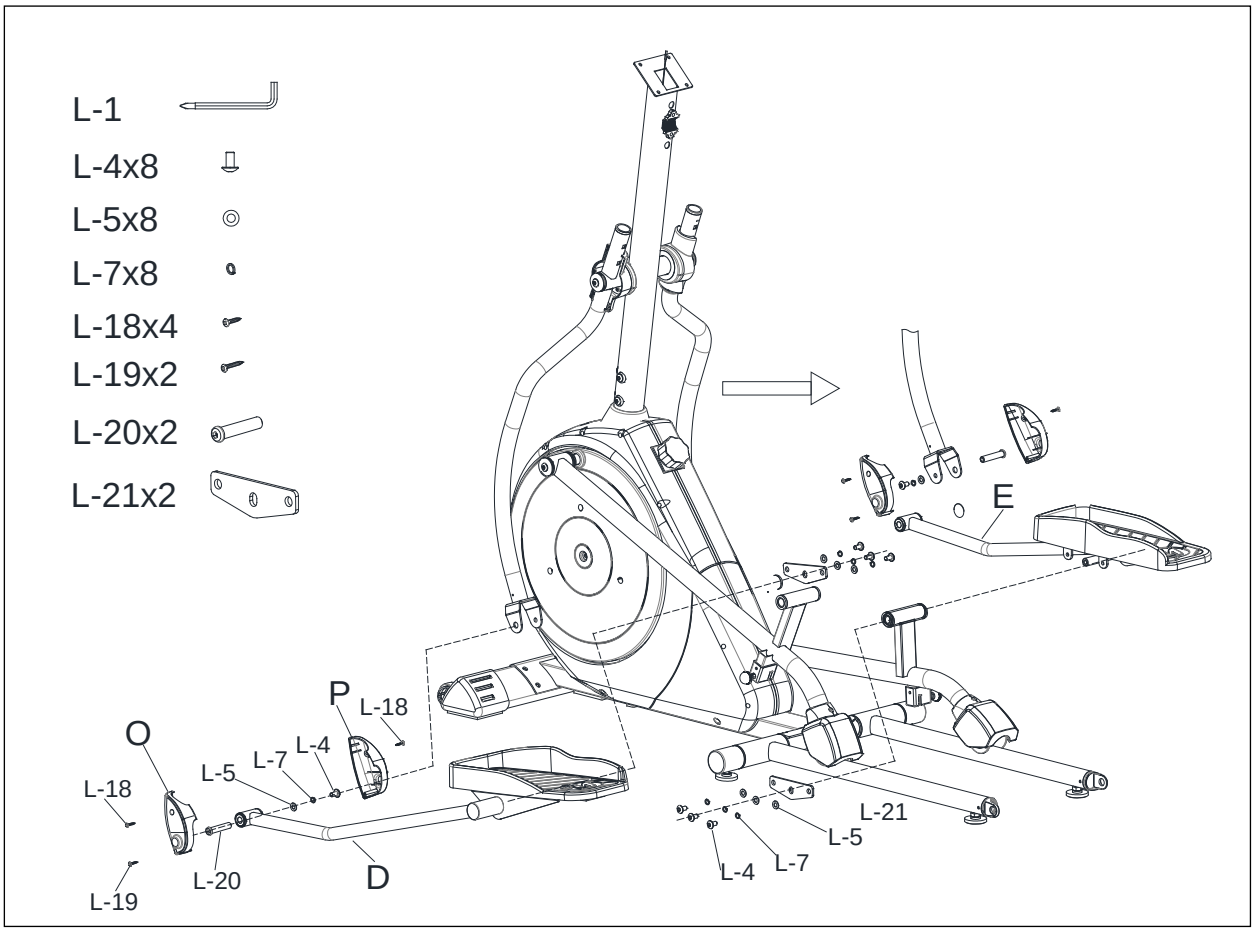

ШАГ 8.Вставьте Левую и Правую качающиеся рукоятки (I&J) в соответствующие Нижние качающиеся штанги (K&S), закрепив их 4 установочными Болтами с квадратным подголовком (M6*26) (L-23) и Винтом (M6*12) (L-22).
Присоедините Наружную крышку (M) к Внутренней крышке (N), используя 4*Винта (φ4*20) (L-26).

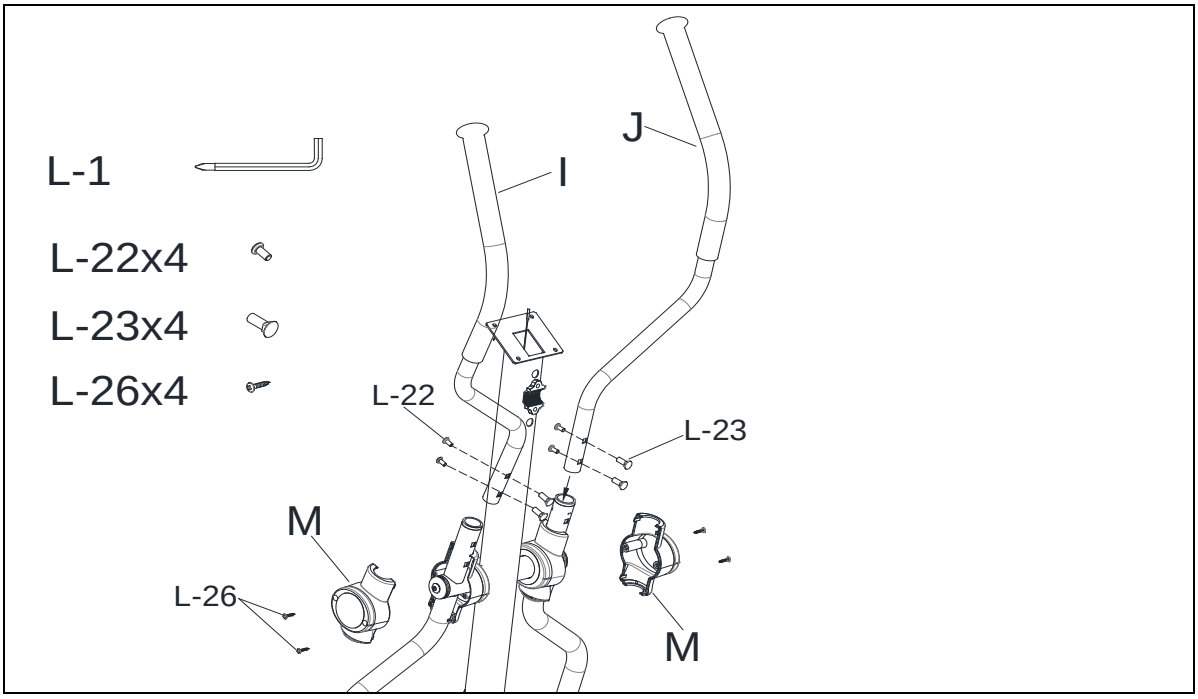

ШАГ 9.Проденьте провод для измерения пульса (H-3) в отверстие.

Прикрепите Неподвижные рукоятки (H) к Передней стойке (B), используя Винт (M8*20) (L-25), Фиксирующую крышку задней рукоятки (R) с Т-образной головкой (M8*73) (L-24).
Присоедините Переднюю крышку рукоятки(Q) к Задней крышке рукоятки (R), используя 2*Винт (φ4*20) (L-26).

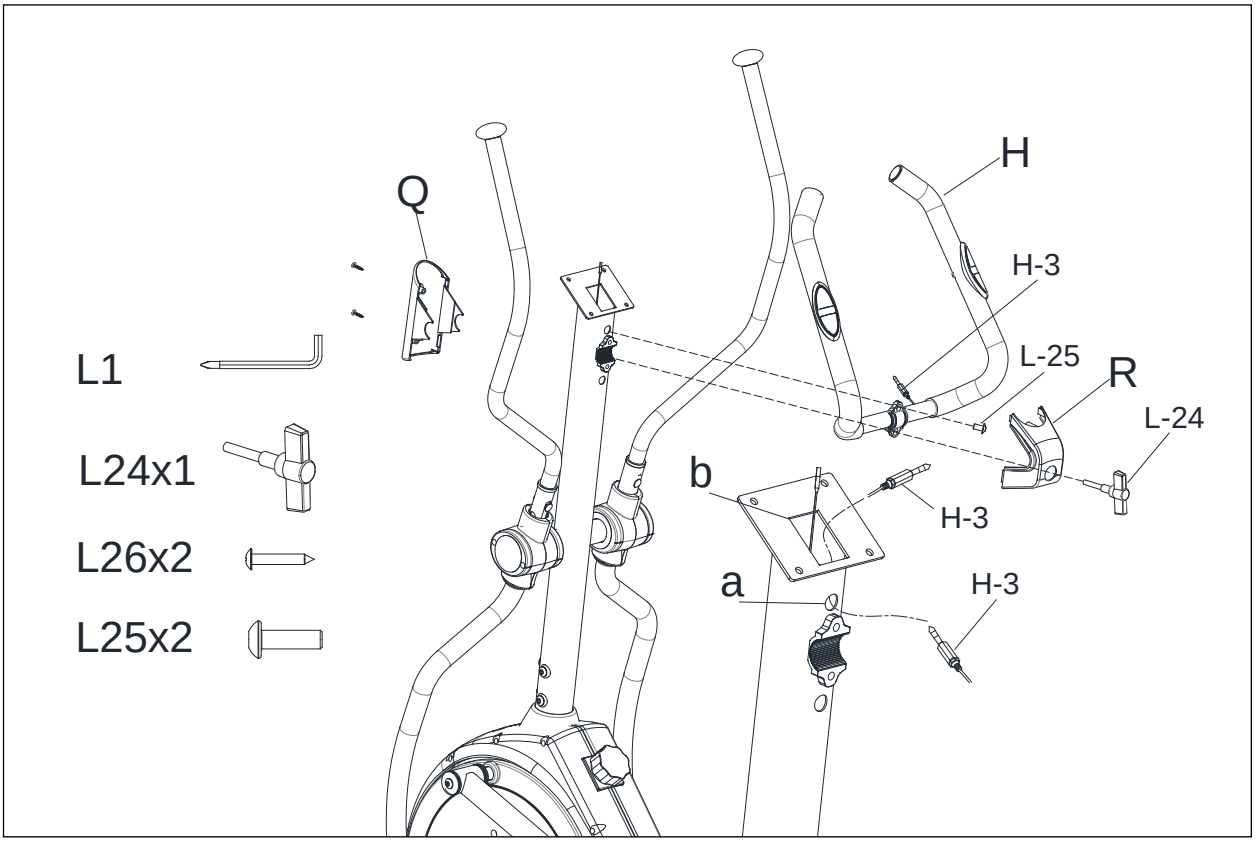

ШАГ 10. Подключите Кабель для измерения пульса (H-3) к Разъему для измерения пульса (U-4).

Подключите Средний компьютерный провод (B-2) в компьютерную кабельную муфту сзади компьютера (U-1) и сдвиньте компьютер вниз на кронштейне для компьютера, расположенном в верхней части передней стойки. Затем, зафиксируйте его 4 Винтами (M5x15) (U-2).

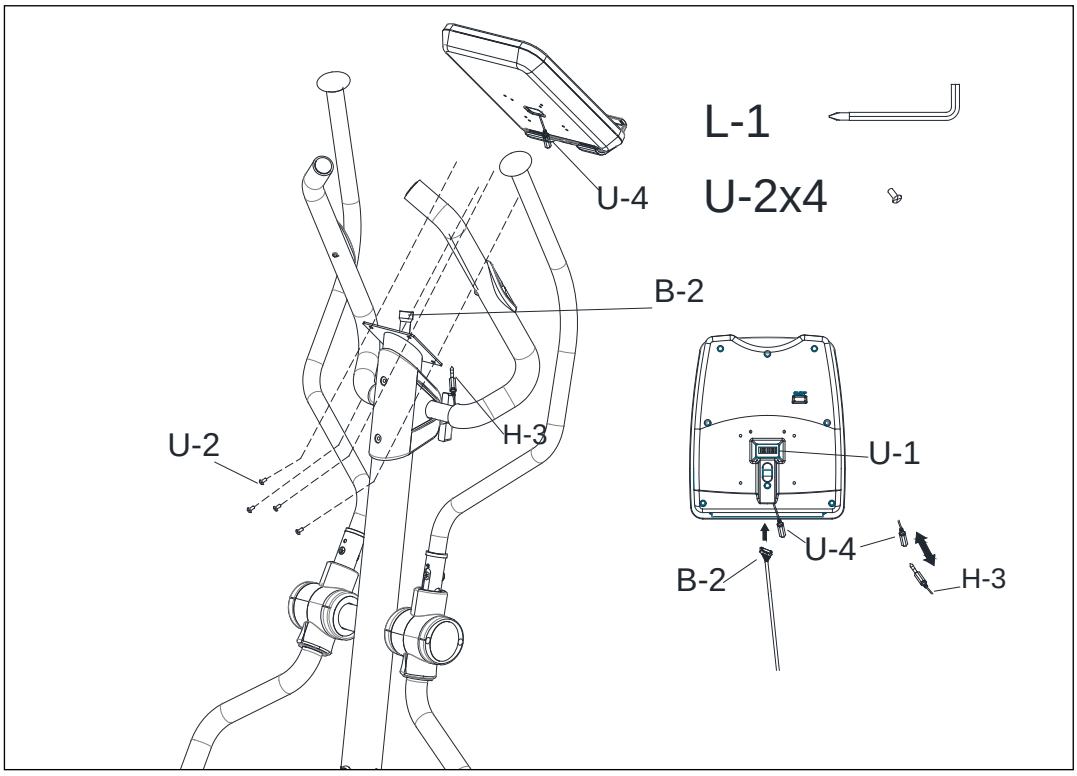

ШАГ11. Пожалуйста, подключите один конец Адаптера (U-3) в разъем, расположенный в задней части основной рамы, а другой конец к розетке.

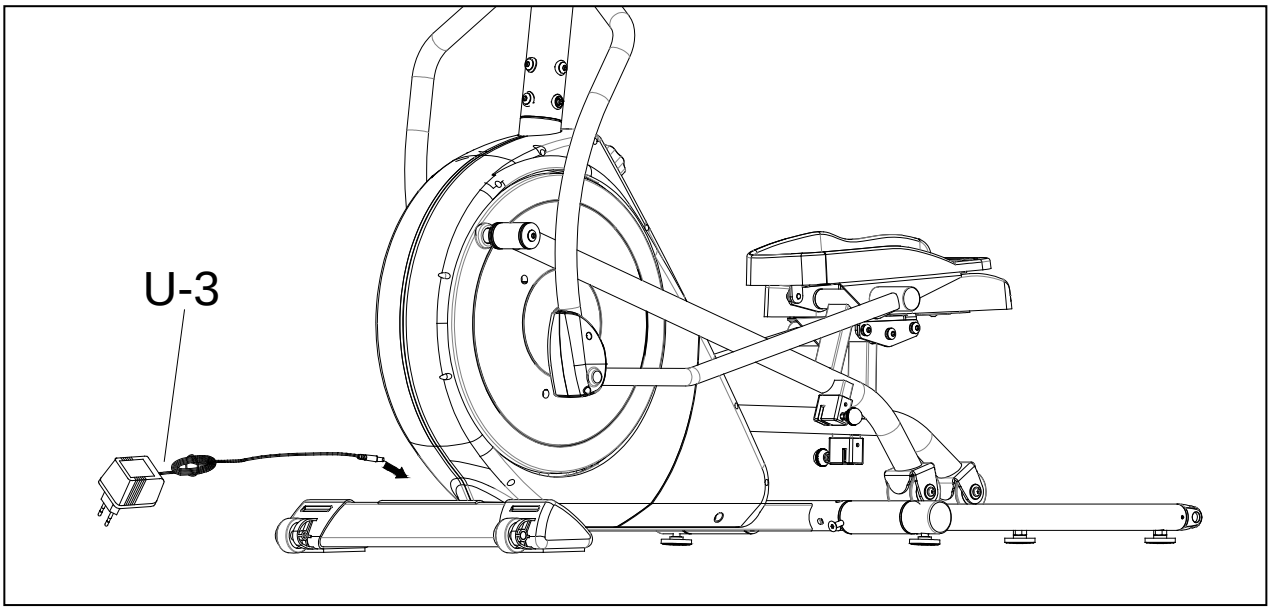

Установите тренажер по уровню

Вы можете производить регулировку регулировочными головками, если поверхность неровная.

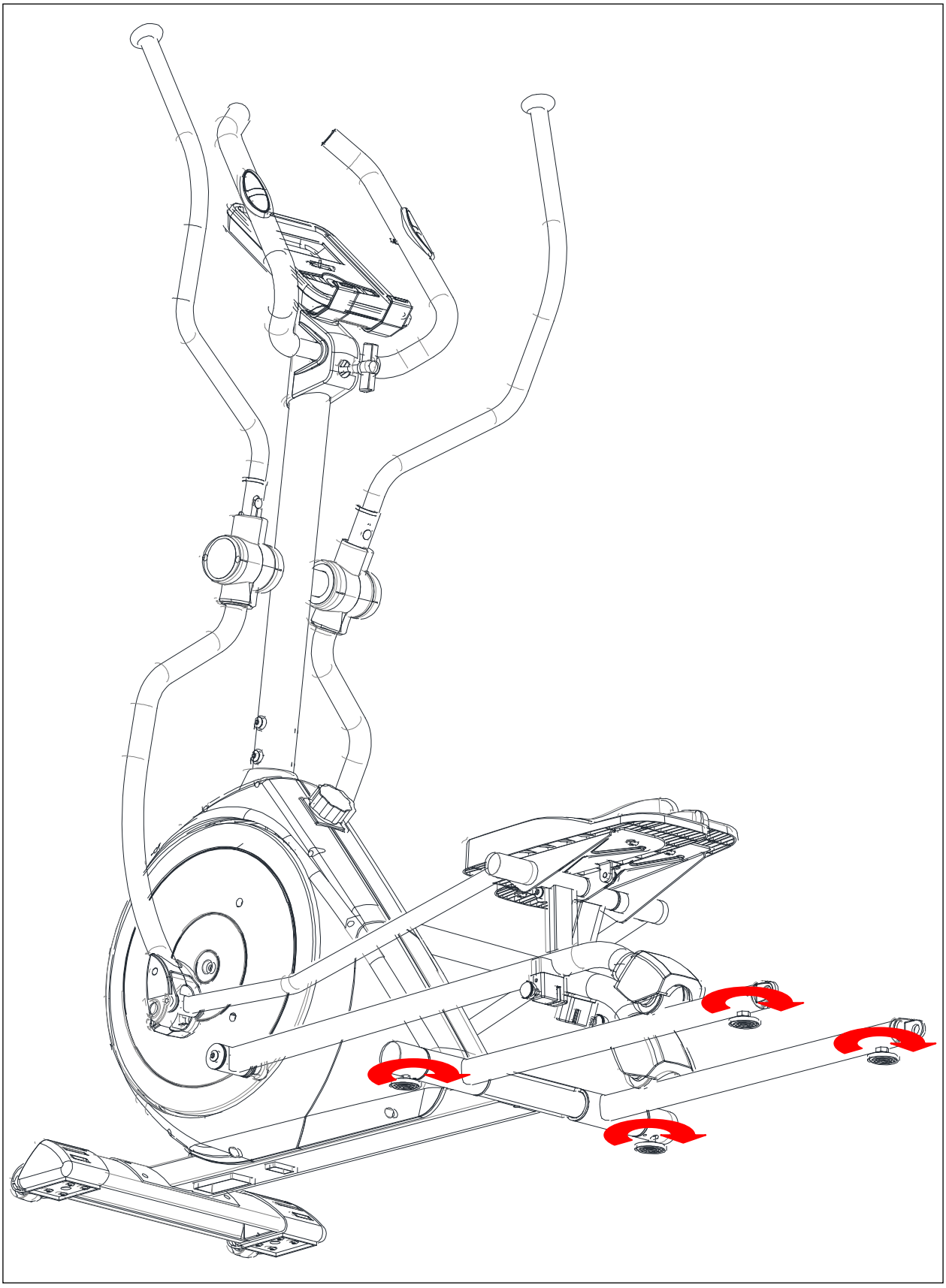

Складывание, шаг1

1. Перед складыванием на хранение, убедитесь что 2 красные стрелки совпадают.
2. Установите ручку в положение блокировки.

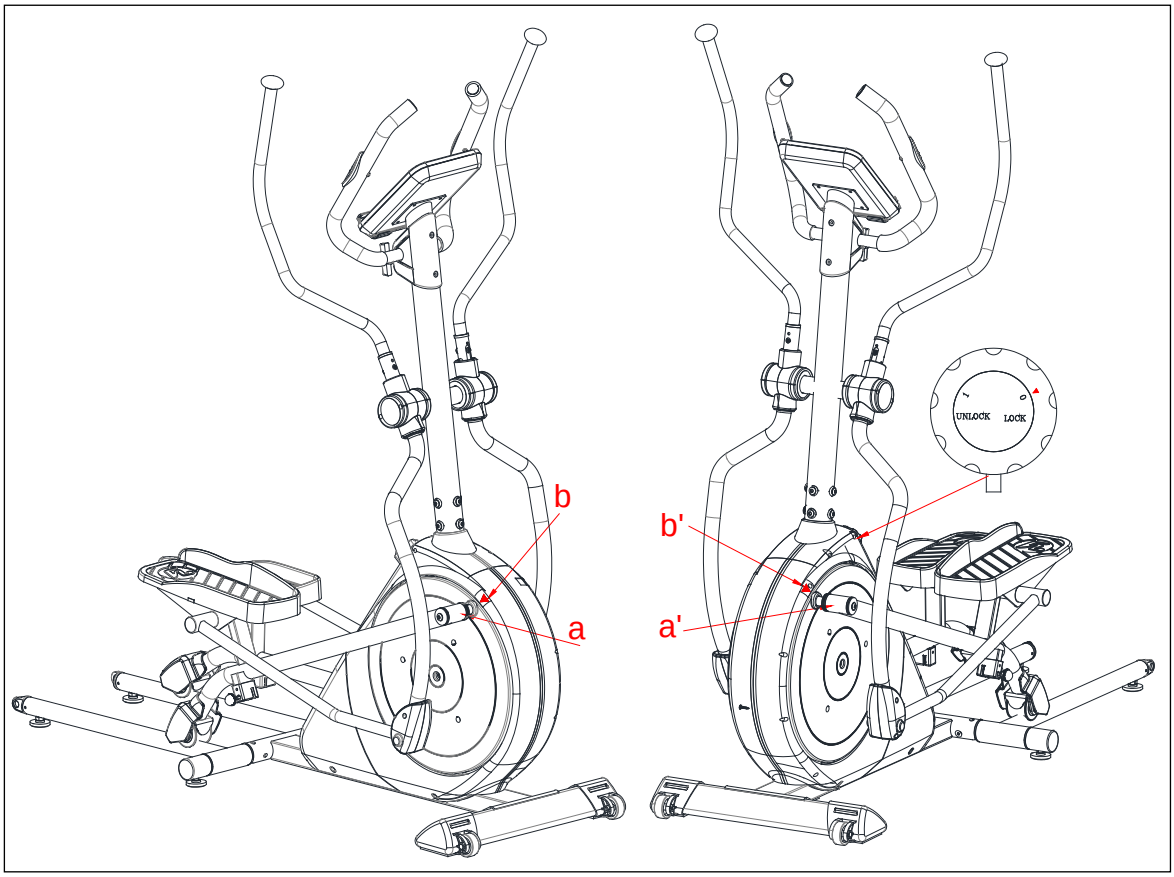

Складывание, шаг2

Вставьте конец Направляющей (C) в Левую и Правую опорные трубы (F&G).

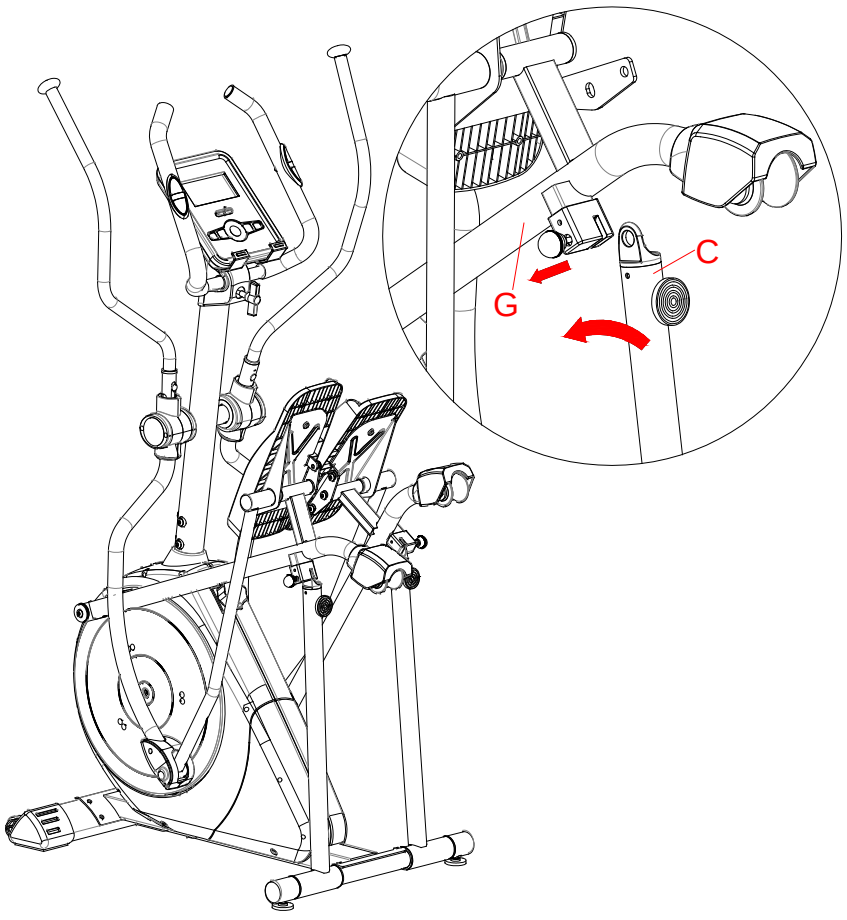

Детальное изображение

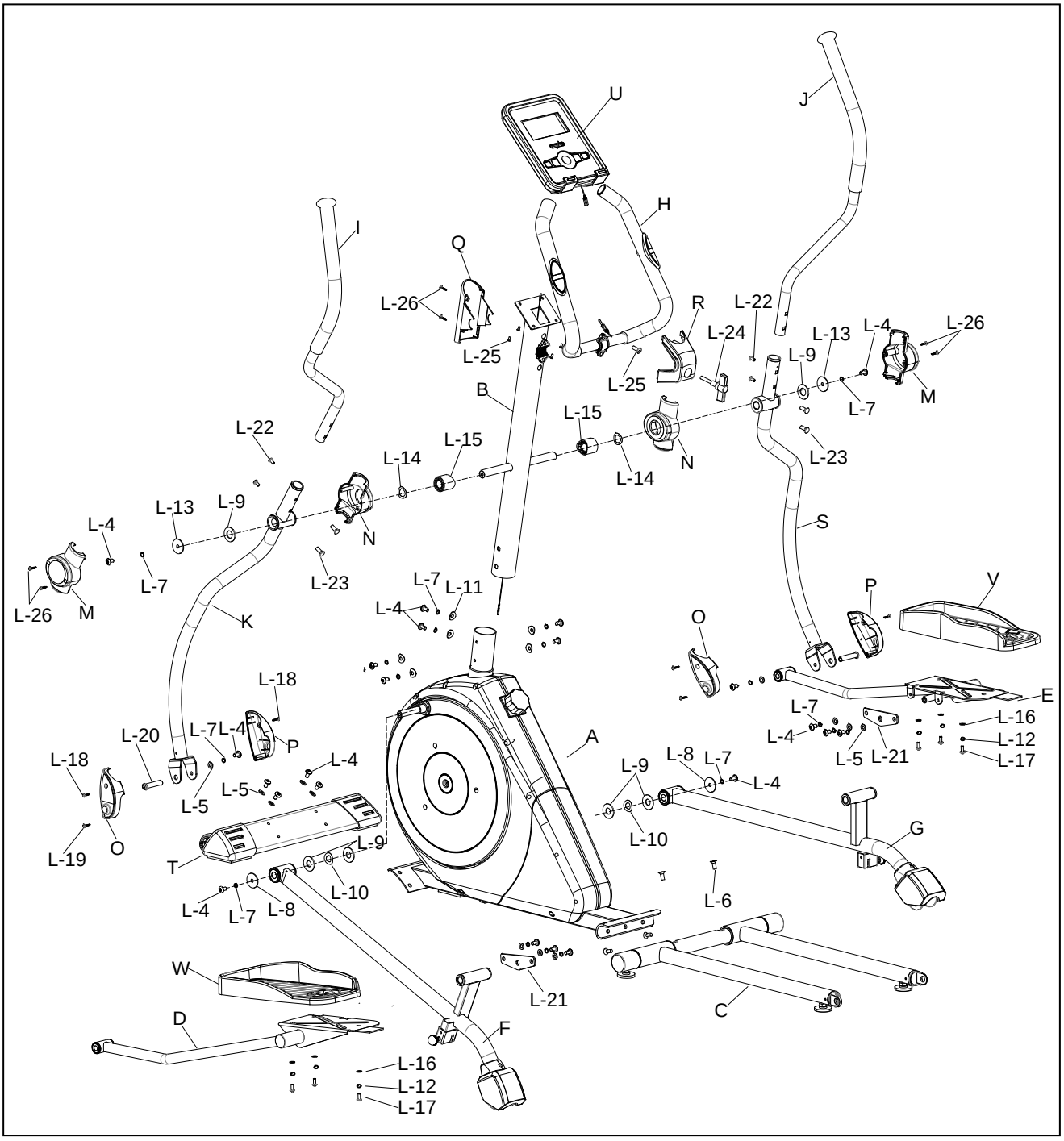

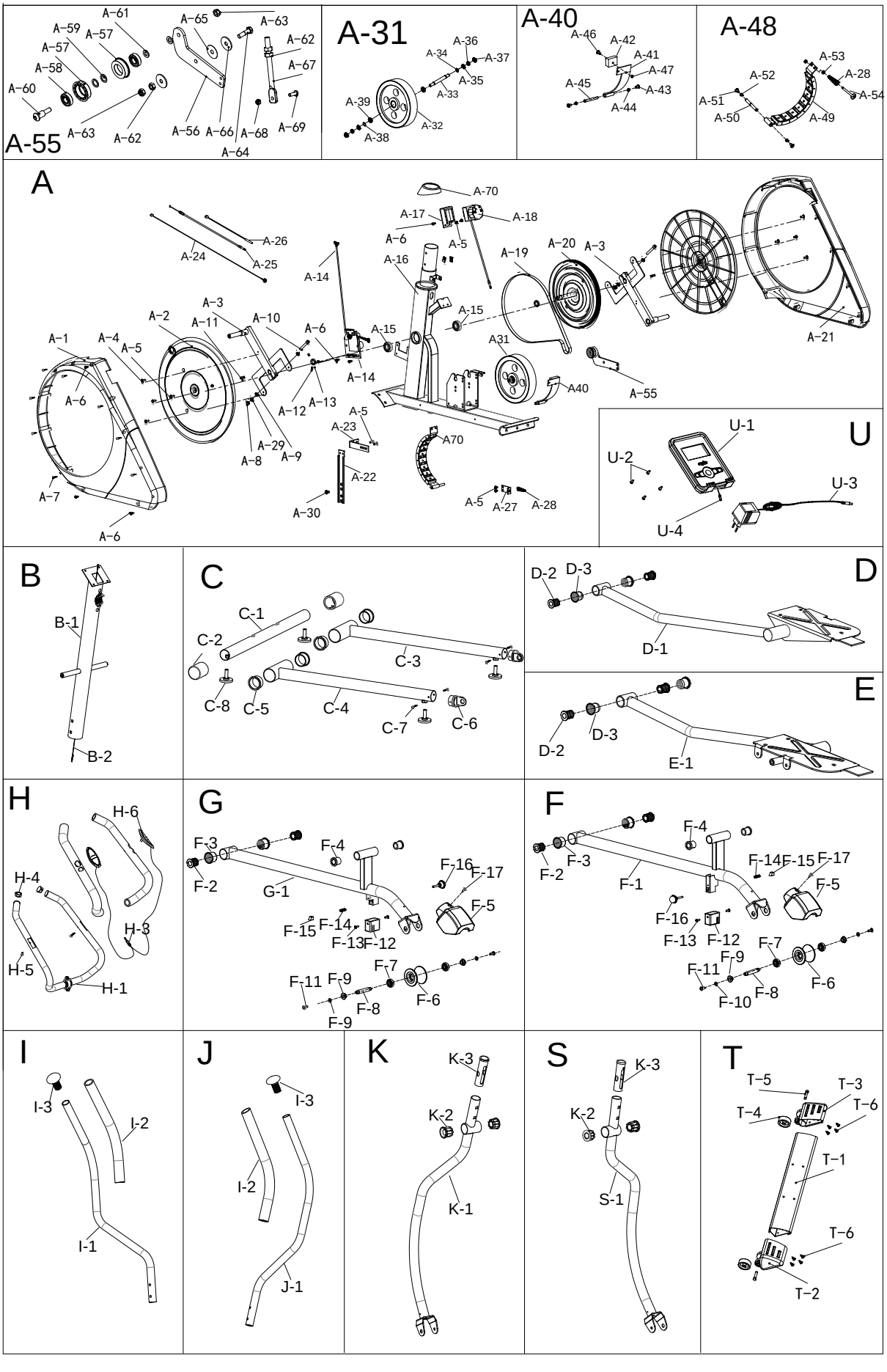
A-55
A-61
A-59
A-57
A-57
A-58
A-60
A-63
A-62
A-65
A-63
A-62
A-67
A-56
A-66
A-68
A-69
A-64
A-31
A-36
A-34
A-37
A-35
A-33
A-39
A-32
A-38
A-40
A-46
A-42
A-41
A-47
A-45
A-43
A-44
A-48
A-53
A-52
A-28
A-54
A-51
A-50
A-49
A
A-70
A-17
A-18
A-6
A-5
A-26
A-24
A-25
A-14
A-16
A-19
A-20
A-3
A-3
A-2
A-11
A-10
A-6
A-15
A-15
A-1
A-4
A-5
A-14
A31
A-21
A-6
A-12
A-13
A-40
A-55
A-5
A-23
A-29
A-9
A-8
A70
A-22
A-7
A-30
A-5
A-27
A-28
A-6
U
U-1
U-2
U-3
U-4
B
B-1
B-2
C
C-1
C-2
C-3
C-8
C-5
C-4
C-7
C-6
D
D-2
D-3
D-1
E
D-2
D-3
E-1
H
H-6
H-4
H-3
H-5
H-1
G
F-3
F-4
F-2
G-1
F-16
F-17
F-5
F-15
F-14
F-13
F-12
F-7
F-11
F-9
F-8
F-6
F-9
F
F-4
F-3
F-2
F-1
F-14
F-15
F-17
F-5
F-16
F-13
F-12
F-7
F-9
F-11
F-8
F-6
F-10
I
I-3
I-2
I-1
J
I-3
I-2
J-1
K
K-3
K-2
K-1
S
K-3
K-2
S-1
T
T-5
T-3
T-4
T-6
T-1
T-6
T-2

Список деталей

ПОЗ.	ОПИСАНИЕ	КО		ПОЗ.	ОПИСАНИЕ	КО
A	Основная рама	1.		A-36	Кольцо маховика /Ф16*Ф10*Т5	2.
A-1	Левая крышка	1.		A-37	Фланцевая гайка М10*1.25*Т6.5	2.
A-2	Диск	2.		A-38	Волнистая шайба /Ф12.2*Ф16*0.3	1.
A-3	Сварная ручка	2.		A-39	Подшипник NBK /6801Z	2.
A-4	Винт с шестигранником /М6*20	6.		A-40	Контргайка	1.
A-5	Винт с шестигранником /М6*12.	8.		A-41	Сварное крепление	1.
A-6	Винт Филип /Ф5*15	10.		A-42	прокладка/40x40x8.0	1.
A-7	Винт Филип /Ф4*20	7.		A-43	Винт с шестигранником /М6*12	2.
A-8	Нейлоновая гайка /М8/8.8	2.		A-44	Хомут /Ф8	2.
A-9	Плоская шайба /Ф8.5*Ф16*Т1.5	4.		A-45	Ось магнитного кронштейна /Ф8*75*М6	1.
A-10	Винт с шестигранником8.8/М8*1.25*55	2.		A-46	Штифт Филип /М5*15	1.
A-11	В-образная шайба 5*5*22/	1.		A-47	Нейлоновая гайка М5	1.
A-12	Винт с шестигранником М6*8	3.		A-48	Магнитный фиксатор	1.
A-13	Установочный болт Ф33*Ф20*Т10	1.		A-49	Крепежная пластина магнита и	1.
A-14	Двигательи Кабель двигателя	1.		A-50	Ось магнитного кронштейна /Ф8*75*М6	1.
A-15	Подшипник 6203Z	2.		A-51	Винт с шестигранником /М6*12	2.
A-16	Основная рама	1.		A-52	Хомут /Ф8	2.
A-17	Крепежная пластина рукоятки	1.		A-53	Шестигранная гайка /М8	2.
A-18	Рукоятка	1.		A-54	Холостой болт /М8*115	1.
A-19	Ремень /J6(440)	1.		A-55	Комплект маятниковой ручки	1.
A-20	Поворотная ось и сварное колесо	1.		A-56	Маятниковая ручка	1.
A-21	Крышка цепи - Правая	1.		A-57	Холостой ролик /Ф44*Ф40*Ф28*11	2.
A-22	Крепежная пластина натяжителя	1.		A-58	Подшипник /6001Z/Ф12*Ф28*8	2.
A-23	Крепежная пластина	1.		A-59	Плоская шайба /Ф12.5*Ф18*Т1.2	2.
A-24	Силовой кабель	1.		A-60	Болт с шестигранником М8*33	1.
A-25	Двигатель натяжителя /400mm	1.		A-61	Плоская шайба /Ф8.5*Ф16*Т1.5	2.
A-26	Датчик скорости	1.		A-62	Шестигранная гайка /М8	3.
A-27	Крепежная пластина маховика /	1.		A-63	Нейлоновая гайка /М8	2.
A-28	Коническая пружина /Ф1.0*50	2.		A-64	Винт крепления маятниковой ручки /М8*30	1.
A-29	Пружинная шайба Ф8	2.		A-65	Втулка поворотной ручки	1.
A-30	Шестигранный винт/ М8*15	2.		A-66	Плоская шайба Ф8.5*Ф30*Т2.0	2.
A-31	Внешняя система магнитного маховика	1.		A-67	Холостой болт М8*115	1.
A-32	Маховик	1.		A-68	Нейлоновая гайка /М5	1.
A-33	Ось маховика /Ф12*108	1.		A-69	Винт Филип /М5*15	1.

ПОЗ.	ОПИСАНИЕ	КОЛ-В		ПОЗ.	ОПИСАНИЕ	КОЛ-В
A-34	C-образный хомут Ф12	1.		A-70	Крышка стойки	1.
A-35	Шестигранная гайка /M10-1.25*T3.0	2.				
B	Комплект опорной трубы			F-16	Шариковая рукоятка /Ф25.4*24	1.
B-1	Опорная труба			F-17	Винт Филип /Ф5x15	1.
B-2	Внутренний провод	1.				
C	Комплект направляющих	1.		G	Комплект опорной трубы педали - П	
C-1	Разборная труба	1.		G-1	Опора педали -П	1.
C-2	Крышка стабилизатора Ф38.1	2.		F-2	Внутренняя втулка II /Ф31*Ф16.1*27	2.
C-3	Направляющая труба - П	1.		F-3	Наружная втулка II /Ф38.1*Ф33.5*26.5	2.
C-4	Направляющая труба - Л	1.		F-4	Ось втулки Ф28.6*Ф23.6*Ф16*25	2.
C-5	Втулка	4.		F-5	Крышка колеса	1.
C-6	Заглушка направляющей	2.		F-6	Направляющее колесо Ф42*Ф61*28*50	1.
C-7	Винт Филип /Ф4x15	4.		F-7	Подшипник /6001Z	2.
C-8	Регулировочный болт	4.		F-8	Ось направляющего колеса Ф12*Ф10*M6*68	1.
D	Рукоять педали в комплекте - Л	1.		F-9	Силовая втулка	2.
D-1	Рукоять педали в комплекте - Л	1.		F-10	Плоская шайба /Ф6.5xФ13xT1.5	2.
D-2	Внутренняя втулка /Ф24*Ф12*24	2.		F-11	Винт с шестигранником /M6x15	2.
D-3	Наружная втулка /Ф28.6*Ф23*23.5	2.		F-12	Скользящее основание	1.
E	Рукоять педали в комплекте - П	1.		F-13	Винт Филип /Ф4x15	2.
E-1	Рукоять педали - П	1.		F-14	Скользящая пружина	1.
D-2	Внутренняя втулка /Ф24*Ф12*24	2.		F-15	Скользящее основание педали	1.
D-3	Наружная втулка I/Ф28.6*Ф23*23.5	2.		F-16	Шариковая рукоятка /Ф25.4*24	1.
F	Комплект опорной трубы педали - Л	1.		F-17	Винт Филип /Ф5x15	1.
F-1	Опорная труба педали - Л	1.		H	Ручка в комплекте	1.
F-2	Внутренняя втулка II /Ф31*Ф16.1*27	2.		H-1	Ручка	1.
F-3	Наружная втулка II /Ф38.1*Ф33.5*26.5	2.		H-2	Пенное покрытие на ручку /Ф24*Ф30*550	2.
F-4	Ось втулки Ф28.6*Ф23.6*Ф16*25	2.		H-3	Проводдля измерения пульса	2.
F-5	Крышка колеса	1.		H-4	Заглушка рукоятки Ф25.4	2.
F-6	Направляющее колесо /Ф42xФ61x28x50	1.		H-5	Винт Филип /Ф4x15	2.
F-7	Подшипник /6001Z	2.		H-6	Накладка для измерения пульса	2.
F-8	Ось направляющего колеса Ф12xФ10xM6x68	1.		I	Качающаяся рукоятка в комплекте - Л	1.
F-9	Ось порошковой втулки колеса	2.		I-1	Качающаяся ручка - Л	1.
F-10	Плоская шайба /Ф6.5xФ13xT1.5	2.		I-2	Пенное покрытие на ручку /Ф24*Ф30*730	1.
F-11	Винт с шестигранником /M6x15	2.		I-3	Заглушка рукоятки /Ф31.8*T1.5	1.

ПОЗ.	ОПИСАНИЕ	КО		ПОЗ.	ОПИСАНИЕ	КО
F-12	Скользящее основание	1.		J	Качающаяся рукоятка в комплекте -	1.
F-13	Винт Филип /Ф4х15	2.		J-1	Качающаяся ручка - П	1.
F-14	Скользящая пружина	1.		I-2	Пенное покрытие на ручку /Ф24*Ф30*730	1.
F-15	Скользящее основание седла педали	1.		I-3	Заглушка рукоятки /Ф31.8*Т1.5	1.
K	Нижняя качающаяся рукоятка в комплекте -	1.		L	Упаковка с винтами	1.
K-1	Качающаяся рукоятка в комплекте - Л	1.		L-1	Шестигранник /L6	2.
K-2	Втулка нижней качающейся рукоятки	2.		L-2	Шестигранник /L5	1.
K-3	Внутренняя втулка качающейся рукоятки	1.		L-3	Шестигранник /L4	1.
				L-4	Винт с шестигранником /М8*15	22.
S	Нижняя качающаяся рукоятка в комплекте -	1.		L-5	Плоская шайба /Ф8.5*Ф16*Т1.5	12.
S-1	Нижняя качающаяся рукоятка - П	1.		L-6	Винт с шестигранником /М8х25	4.
K-2	Втулка нижней качающейся рукоятки	2.		L-7	Пружинная шайба /Ф8	18.
K-3	Внутренняя втулка качающейся рукоятки	1.		L-8	Опорная шайба /Ф8.4хФ38хТ2.0	4.
				L-9	Пластиковая шайба /Ф38.1*Ф16.2*Т2.0	4.
T	Комплект переднего стабилизатора	1.		L-10	Волнистая шайба /Ф16.5*Ф30*Т0.3	2.
T-1	Передний стабилизатор	1.		L-11	Изогнутая шайба /Ф8.5хФ22хТ1.5	6.
T-2	Заглушка стабилизатора - Л	1.		L-12	Пружинная шайба /Ф6	6.
T-3	Заглушка стабилизатора - П	1.		L-13	Пластиковая шайба	2.
T-4	Направляющее колесо	2.		L-14	Волнистая шайба /Ф20хФ30	2.
T-5	Ось колеса /Ф12*Ф8*45.5	2.		L-15	Втулка качающейся рукоятки /Ф38*Ф19.5*25	2.
T-6	Винт Филип /Ф5*15	8.		L-16	Плоская шайба /Ф6.5хФ13хТ1.5	6.
				L-17	Винт с шестигранником /М6х15	6.
U	Компьютер в комплекте	1.		L-18	Винт Филип /Ф4х15	4.
U-1	Компьютер	1.		L-19	Винт Филип /Ф4х30	2.
U-2	Винт Филип /М5х15	4.		L-20	Ось качающейся ручки /Ф16*57*М8	2.
U-3	Адаптер	1.		L-21	Опорное основание оси педали /120х38хТ4.0	2.
U-4	Штекер измерения пульса	1.		L-22	Винт с шестигранником /М6*12	4.
M	Крышка качающейся ручки (наружная)	2.		L-23	Посадочная гайка /М6*Ф8*26	4.
N	Крышка качающейся ручки (внутренняя)	2.		L-24	Т-образный винт с ручкой М8*73	1.
O	Крышка нижней качающейся ручки - Л	2.		L-25	Болт с шестигранником /М8*20	1.
P	Крышка нижней качающейся ручки - П	2.		L-26	Винт Филип /Ф4х20	6.
Q	Передняя крышка основания ручки	1.				
R	Задняя крышка основания ручки	1.				
V	Педаль - П	1.				
W	Педаль - Л	1.				

Эллиптический тренажер Optima Fitness OptiCross 19 (модель 2014г.) – предназначена для индивидуальных некоммерческих занятий.

Страна изготовления - КНР

Изготовитель: D – MASTER UNIVERSAL CORP. A/C NO: 1069694002645 NO. 35-9, SEC.1 SHUANG SHIN RD. , CENTRAL DIST. , TAICHUNG, TAIWAN, R. O. C. Тайвань (Китай)

Тел: 886-4-2225-2123 Факс: 886-4-2225-7619

Уполномоченным лицом изготовителя на территории Таможенного союза является:

ООО » Оптима Импорт» 123458 г. Москва, ул. Маршала Прошлякова д.30, офис 407,

Тел/факс + 7(495)221-2595; Телефон +7(495)585-7044

Электронный адрес: service@optimafitness.ru

Дата производства - расположена на этикетке на упаковке в формате :год; день; месяц

В случае возникновения неисправности необходимо прекратить занятия, выключить оборудование из сети и связаться со службой технической поддержки : ООО « Оптима Импорт»

Тел./Факс + 7(495)221-2595

Телефон +7(495)585-7044

Электронный адрес: service@optimafitness.ru

Основные параметры и технические характеристики:

Электронная система сопротивления Servo Drive с регулировкой нагрузки в Watt.

- Питание – сеть переменного тока 220-240 вольт, частота 50 Гц.
- Система сопротивления: Сервопривод
- Масса маховика: 7 кг
- Длина шага: 41 см
- Кардиопрограммы: да
- Количество программ: 7
- Функция Body FAT: есть
- Функция Recovery: есть
- Контроль пульса: Сенсоры в рукоятках / Кардиопояс (опция)
- Дисплей: LCD
- Подсветка дисплея: двойная подсветка
- Тип тренажера: Переднеприводной
- Система складывания: да
- Размер в рабочем состоянии (Д*Ш*В): 1530*670*1650 мм
- Размеры в сложенном виде (Д*Ш*В): 1150*670*1650 мм
- Вес тренажера Нетто: 52,5 кг
- Вес тренажера Брутто: 57,5 кг
- Габариты упаковки (Д*Ш*В): 990*375*765 мм
- Макс вес пользователя: 130 кг
- Сертификация: CE, RoHS, EN-957
- Домашняя эксплуатация: 24 месяца